SE-500H 自润滑导向套标准公制尺寸
SE-500H Self-lubricant Guide Bushes Standard Metric Size

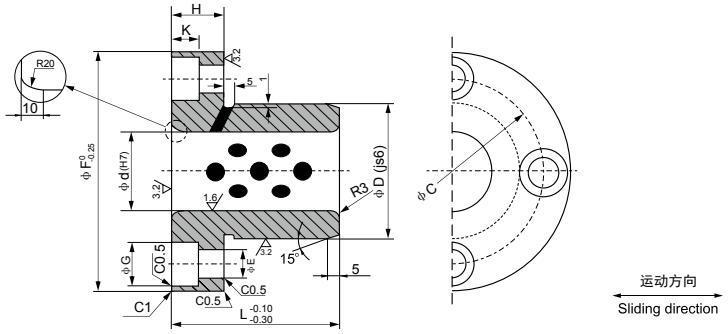

单位Unit: mm

项目 NO.	代号 Code	尺寸 Spcification	ΦF	ΦD (js6)	Φd (H7)	H	L	ΦC	ΦE	ΦG	K
1	30	90×50×30×50	90	50	30	20	50	70	11	17.5	10.8
2	40	100×60×40×65	100	60	40	20	65	80	11	17.5	10.8
3	50	125×75×50×80	125	75	50	20	80	100	11	17.5	10.8
4	60	135×85×60×100	135	85	60	20	100	110	11	17.5	10.8
5	80	170×110×80×130	170	110	80	25	130	140	14	20	13
6	100	190×130×100×160	190	130	100	25	160	160	14	20	13